PHD型连接器承认书图面

名　　称	材　　料	附　　注
端子 Terminal	Phosphor Bronze	

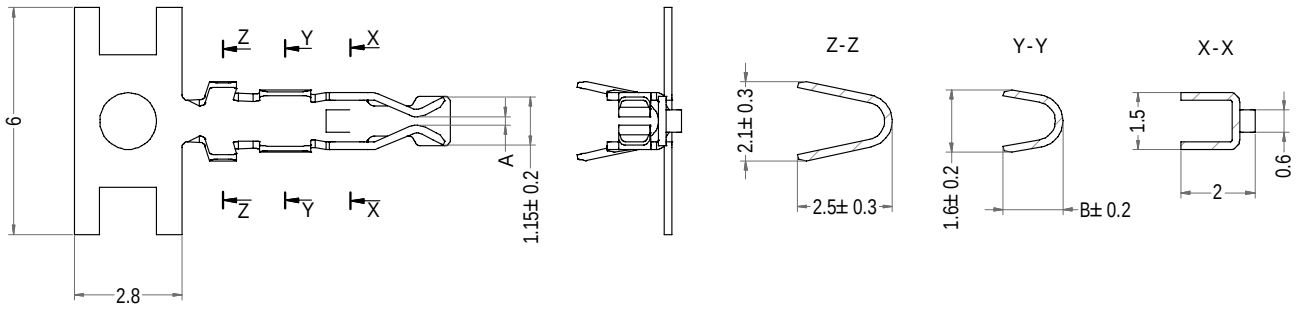

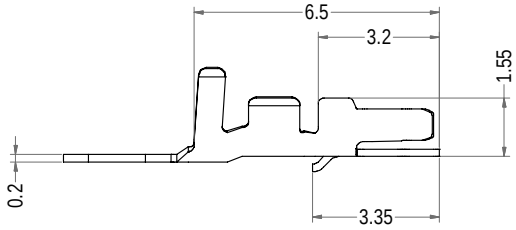

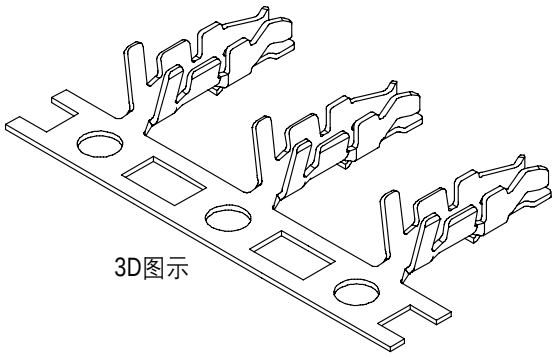

Part No.	Description	DIM=A	DIM=B	Finish	Wire Range	Qty/reel
A2002-TP	PHD-T11	0.25	1.60	Tin	AWG #24 to #22	10,000pcs
A2002-T12P	PHD-T12	0.28	1.60	Tin	AWG #24 to #22	10,000pcs
A2002-T13P	PHD-T13	0.25	1.40	Tin	AWG #26	10,000pcs

LHE® 浙江联和电子有限公司			
品名	PHD-T	比例	5 : 1
料号	A2002-T	未注公差(mm)	
图号	/	>0~3	±0.12
材料	Phosphor Bronze	>3~18	±0.15
制图	王天 2026-03-31	>18~50	±0.3
审核	天琴 2026-03-31	>50~120	±0.5
批准	季育文 2026-03-31	X°	±3°
视角		X.X°	±0.5°